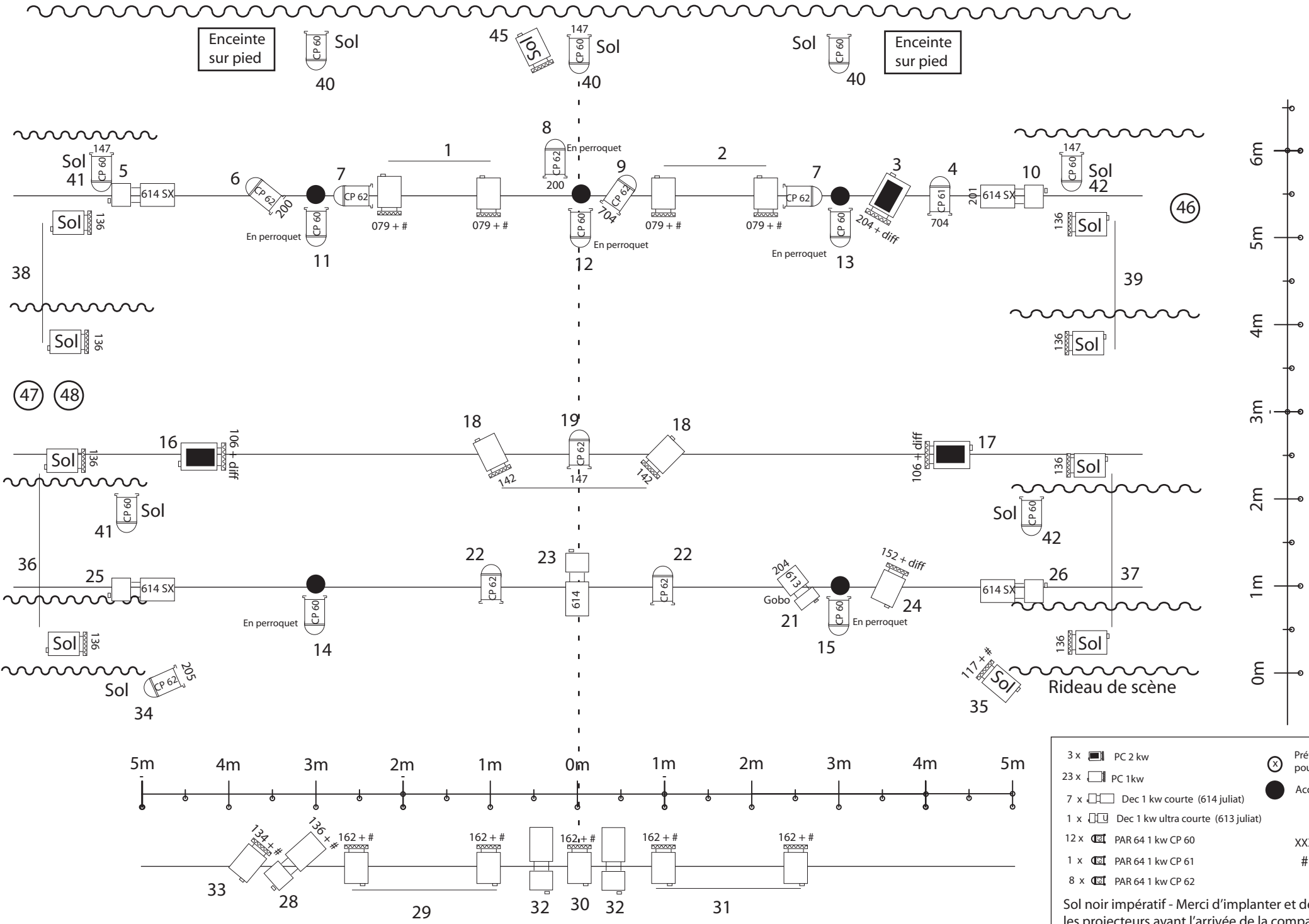

"HAUT LES NAINS !" - Cie. Théâtre de l'Écume

Régie générale/lumières: Gilles Fournereau 06 80 47 70 51 - gilles.fournereau@orange.fr

3 x	PC 2 kw	
23 x	PC 1kw	
7 x	Dec 1 kw courte (614 juliat)	
1 x	Dec 1 kw ultra courte (613 juliat)	
12 x	PAR 64 1 kw CP 60	
1 x	PAR 64 1 kw CP 61	
8 x	PAR 64 1 kw CP 62	

Prévoir 3 lignes au sol pour projos compagnie

Accroche poulies

XXX Gélatine Lee

\# Diff Rosco 119

Sol noir impératif - Merci d'implanter et de gélatiner les projecteurs avant l'arrivée de la compagnie .
La compagnie fournit son jeu d'orgue .
Régie en salle de préférence .